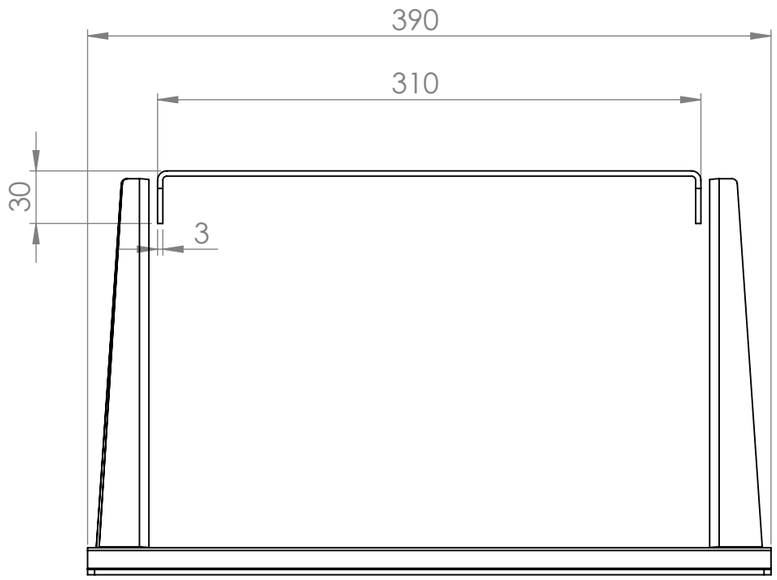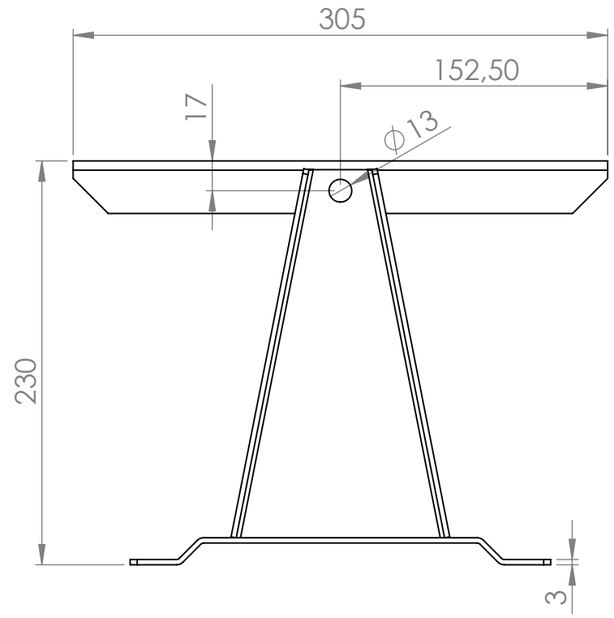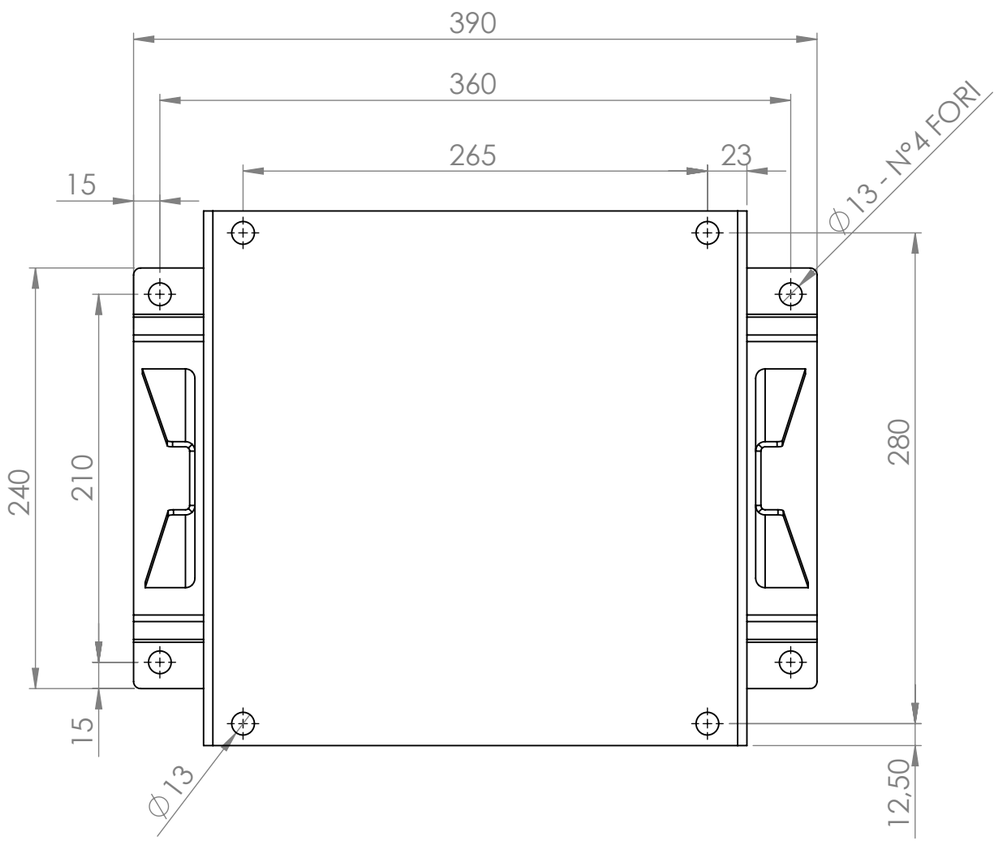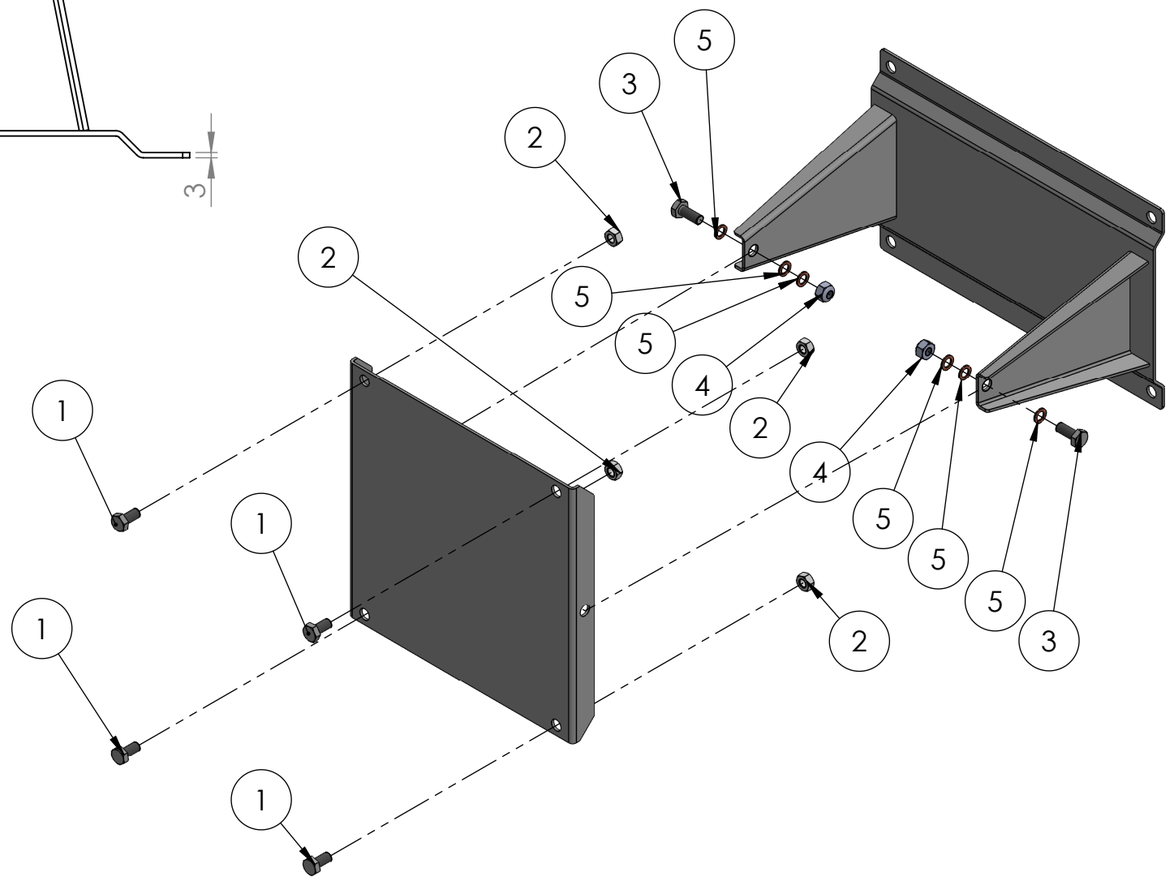Num. articolo	CODICE	TITOLO	QUANTITA'
1	098128	VITE A2/304 TE M10x20 DIN 933	4
2	098126	DADO A2/304 M10 DIN934	4
3	098125	VITE A2/304 TE M10x25 DIN 933	2
4	098129	DADO AUTOBLOCC. A2/304 M10 DIN 985	2
5	065425	RONDELLA RAME ∅